女子シングルス

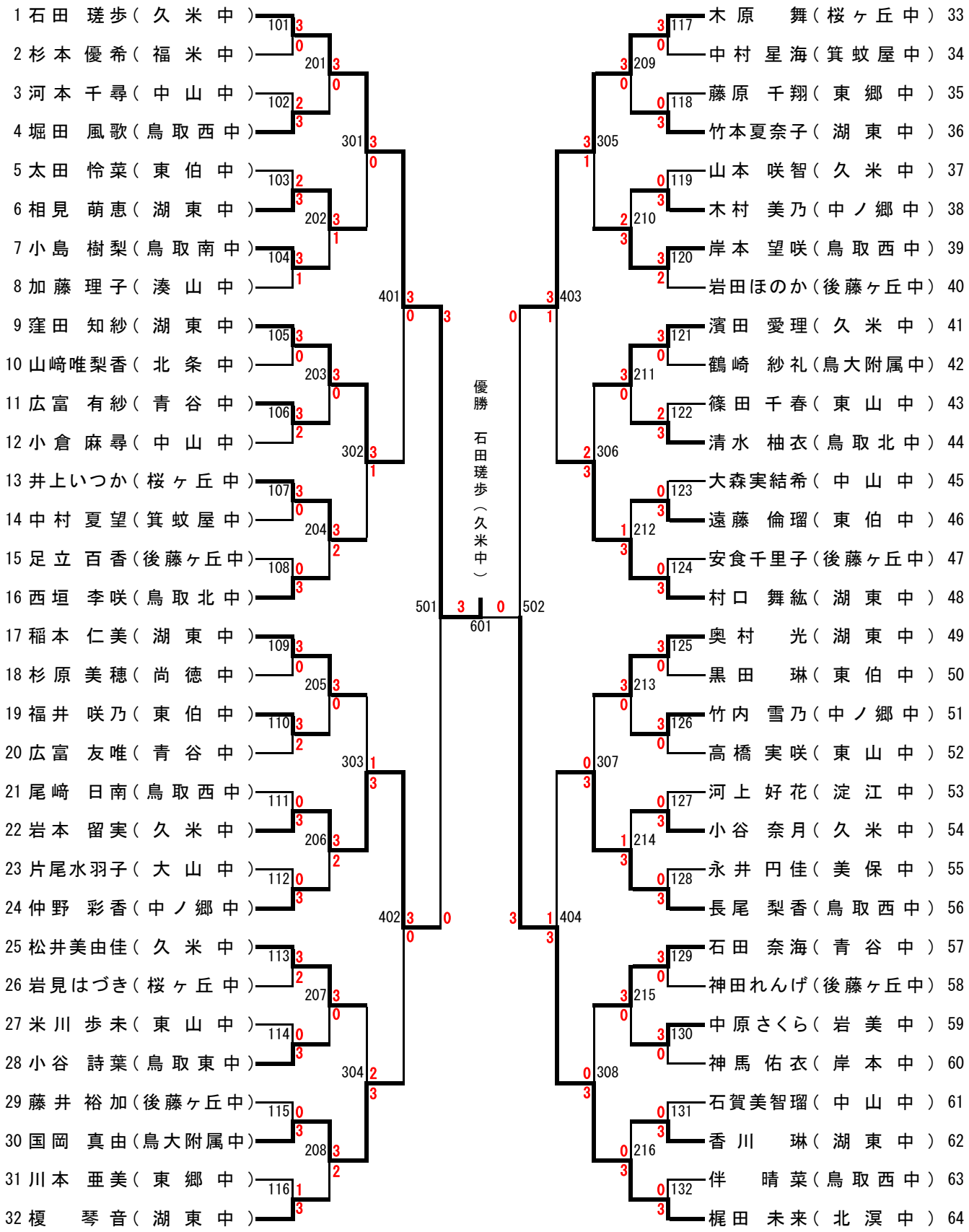

石田瑳歩さんは初優勝