第17回東部地区総合体育大会

(男　子)鳥取産業体育館　　令和3年6月3日・4日

4日

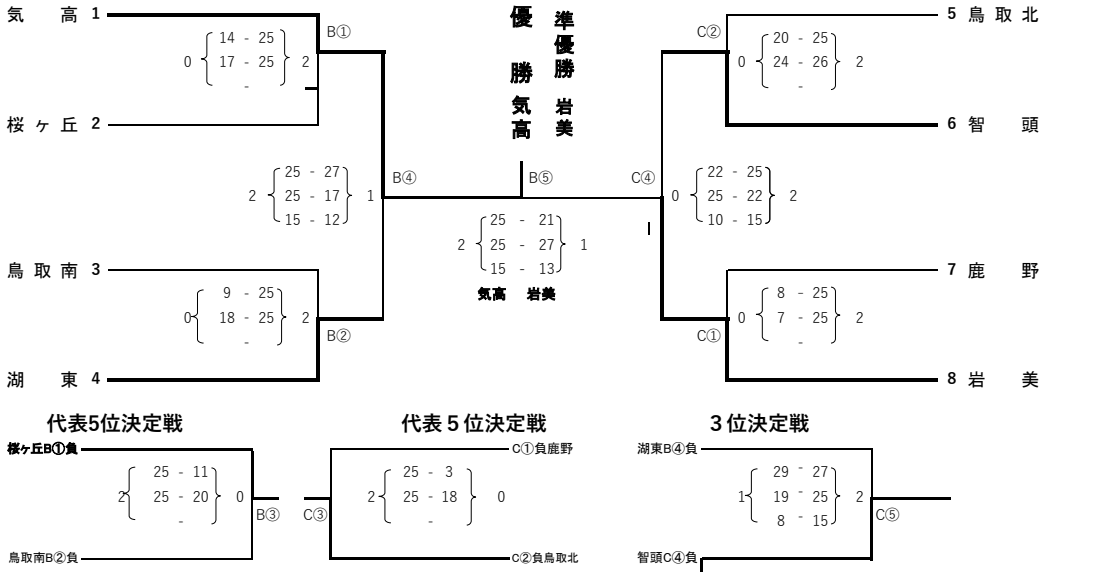

結果					
1位　気高	2位　岩美	3位　智頭	4位　湖東	5位　桜ヶ丘	5位　鳥取北

(女　子)鳥取産業体育館

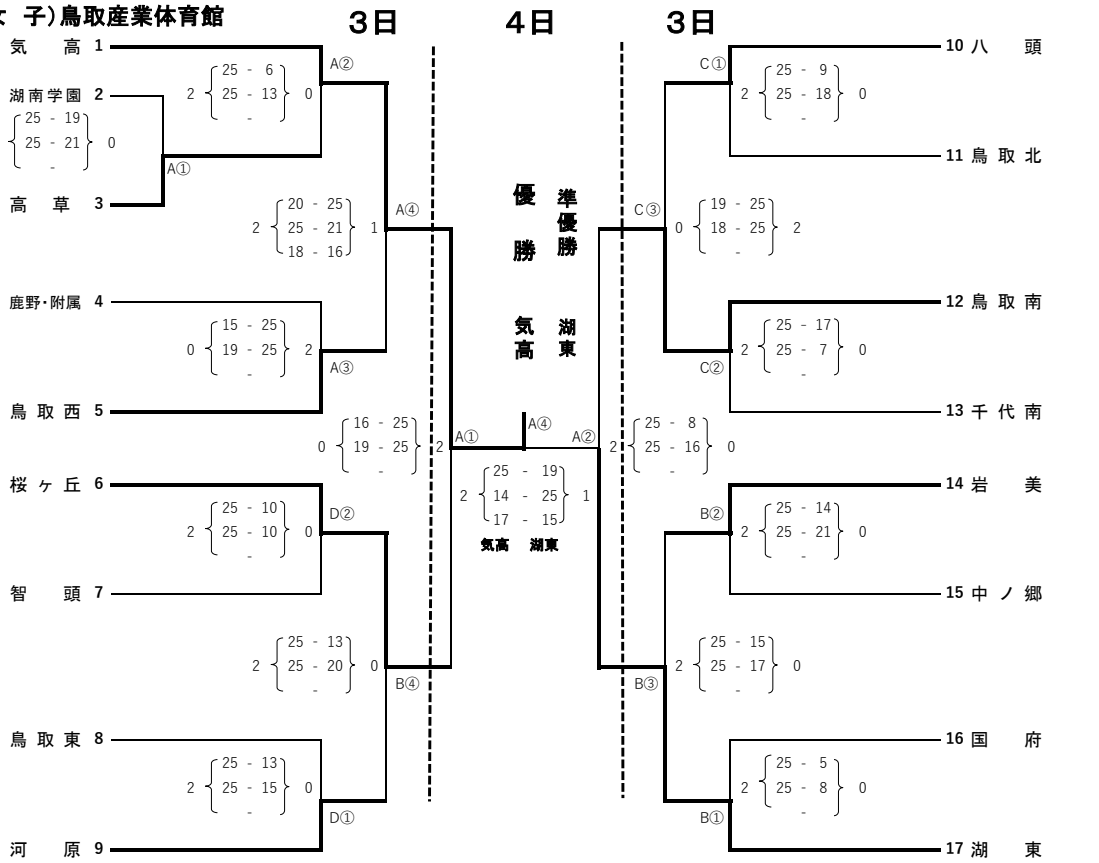

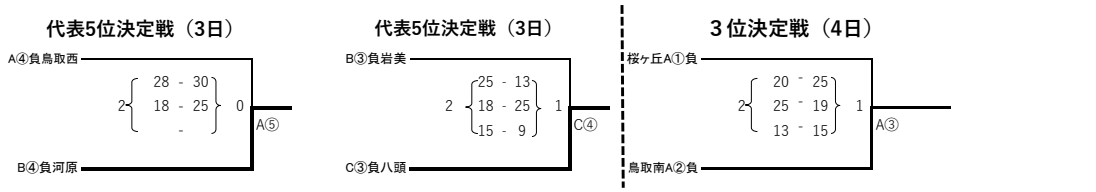

結果					
1位　気高	2位　湖東	3位　鳥取南	4位　桜ヶ丘	5位　河原	5位　八頭