令和６年度　第２１回東部地区中学校秋季大会　バスケットボール競技[男子]

令和6年9月26日、27日

〈２６日〉	〈２７日〉
A･Bコート	A･Bコート
八頭中学校体育館	八頭中学校体育館
D･Eコート	Cコート
河原町総合体育館	郡家体育館
開会式 8:30	
①9:00	①8:45
②10:20	②10:05
③11:40	③11:25
④13:00	④12:45
⑤14:20	⑤14:05
⑥15:40	表彰式
終了17:00	

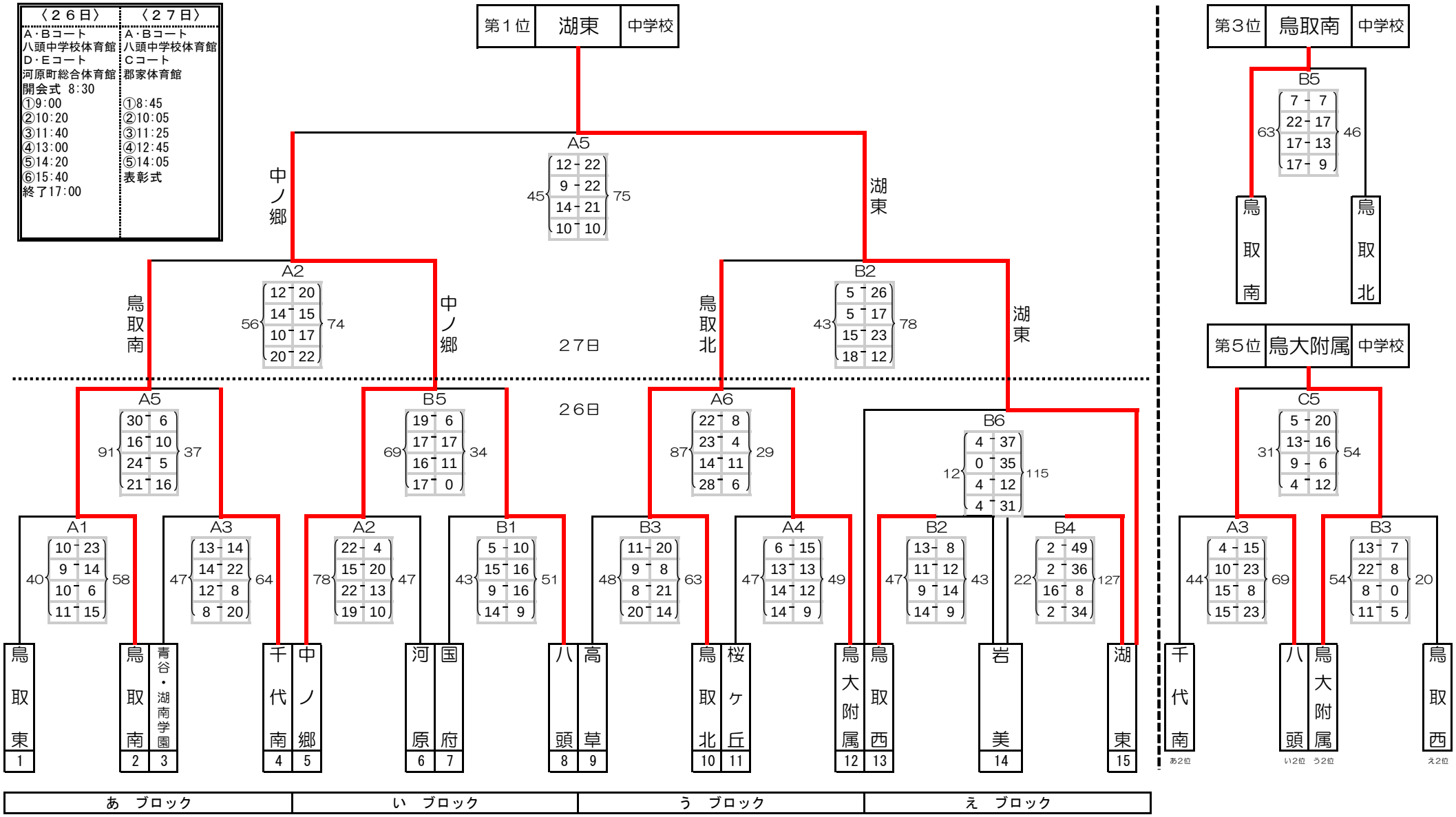

最終順位　１位：湖東　２位：中ノ郷　３位：鳥取南　４位：鳥取北　５位：鳥大附属　６位：八頭

以上の６チームが県スポレク出場

令和６年度　第２１回東部地区中学校秋季大会　バスケットボール競技　［女子］

令和６年９月２６日、２７日

〈２６日〉	〈２７日〉
A･Bコート 八頭中学校体育館 D･Eコート 河原町総合体育館 開会式 8:30 ①9:00 ②10:20 ③11:40 ④13:00 ⑤14:20 ⑥15:40 終了17:00	A･Bコート 八頭中学校体育館 Cコート 郡家体育館 ①8:45 ②10:05 ③11:25 ④12:45 ⑤14:05 表彰式

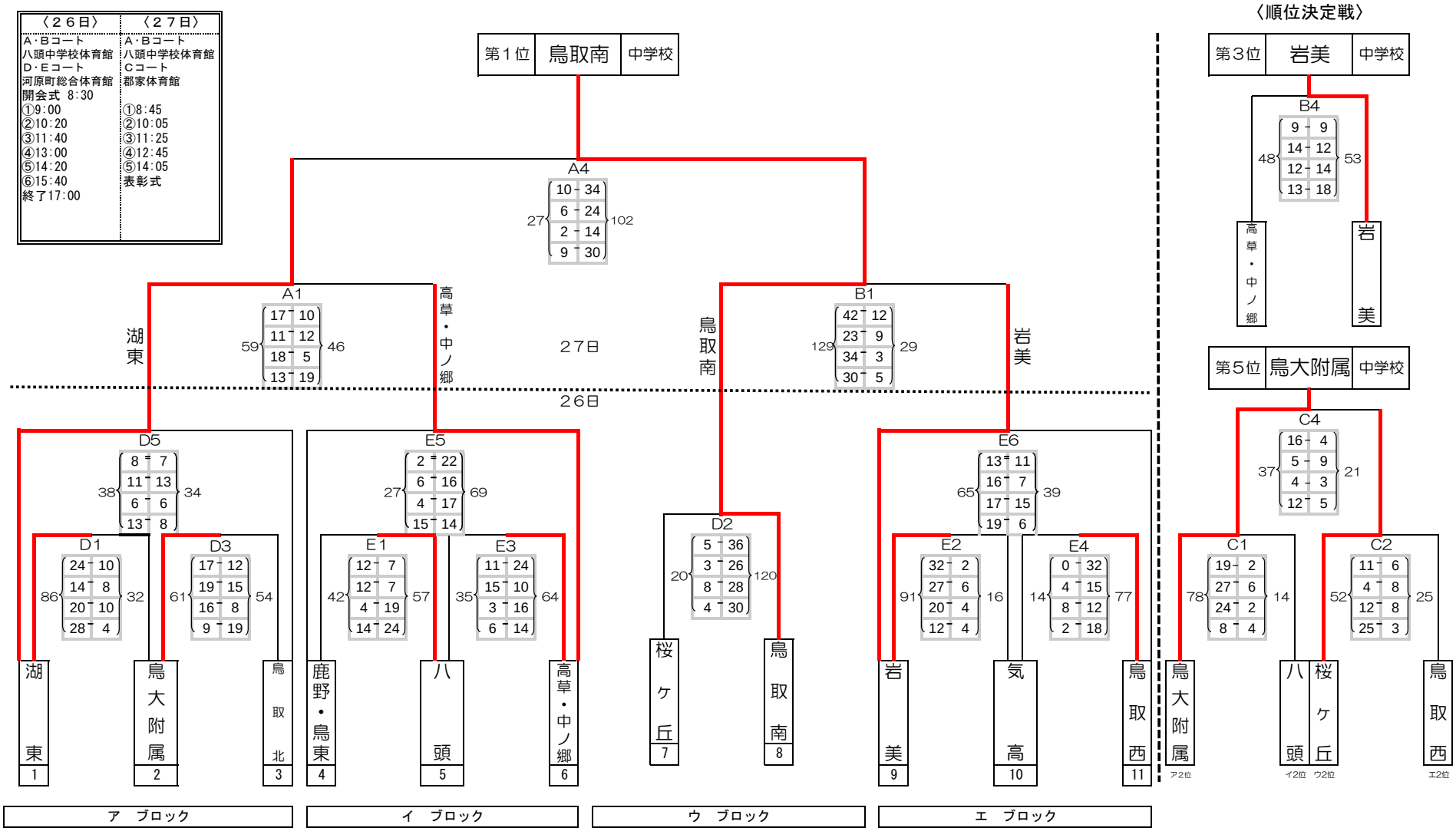

最終順位　１位：鳥取南　２位：湖東　３位：岩美　４位：高草・中ノ郷　５位：鳥大附属　６位：桜ケ丘

以上６チームが県スポレク出場