令和6年度　鳥取県中学校総合体育大会　バレーボール競技の部（女子）

女子の部　　**会場　：鳥取県立鳥取産業体育館**

大会1日目　　予選　試合開始　9:50

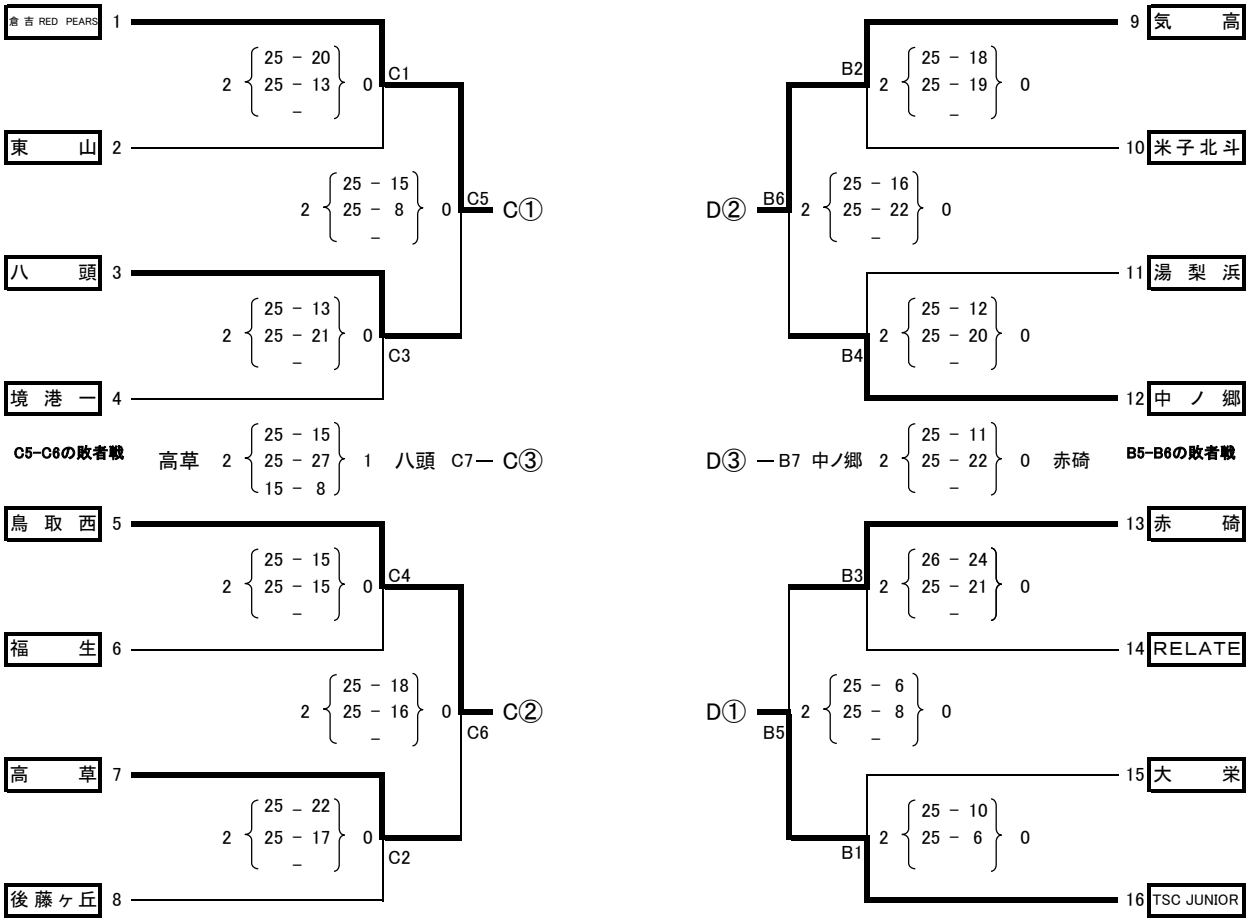

試合設定時間　①9:50　②10:50　③11:50　④12:50　⑤13:50　⑥14:50　⑦15:50

大会2日目　　決勝リーグ　　試合開始 9:30

	C①倉吉RED PEARS	D③中ノ郷	C②鳥取西
C① 倉吉 RP		2 { 25 − 8 / 25 − 7 / − } 0	2 { 25 − 6 / 25 − 14 / − } 0
D③ 中ノ郷	0 { 8 − 25 / 7 − 25 / − } 2		0 { 6 − 25 / 15 − 25 / − } 2
C② 鳥西	0 { 6 − 25 / 14 − 25 / − } 2	2 { 25 − 6 / 25 − 15 / − } 0	

Cコート第1試合：C①　対　D③
Cコート第2試合：C②　対　C①D③の敗者
Cコート第3試合：C②　対　C①D③の勝者

	D①TSC JUNIOR	C③高草	D②気高
D① TSC		2 { 25 − 12 / 25 − 11 / − } 0	2 { 25 − 15 / 25 − 16 / − } 0
C③ 高草	0 { 12 − 25 / 11 − 25 / − } 2		0 { 13 − 25 / 13 − 25 / − } 2
D② 気高	0 { 15 − 25 / 16 − 25 / − } 2	2 { 25 − 13 / 25 − 13 / − } 0	

Bコート第1試合：D①　対　C③
Bコート第2試合：D②　対　D①C③の敗者
Cコート第4試合：D②　対　D①C③の勝者

Cコート第5試合
優勝戦

倉吉RED PEARS　2 { 25 − 21 / 12 − 25 / 25 − 17 } 1　TSC JUNIOR

☆生徒役員については中国大会のプレのため、東部地区生徒役員で行う。（記録、線審、点示、アシスタントスコアラー）
☆ベンチに入ることのできるものは、監督（1），コーチ（1），マネージャー（1）選手（12）とする。
☆監督、コーチ、マネージャーはマークをつけること。

試合設定時間　①9:30　②10:40　③11:50　④13:00　⑤14:10

2連覇　倉吉RED　PEARS